Drawing type

1(4)

Uppgjord - Prepared: ECS/S/XU	Fakturansvarig - Subject responsible: S/XU	Nr - No.: 1911-R0A 119 7540 UX	
Bokansv/Godk - Doc respons/Approved: S/XU		Datum - Date: 16-Nov-94	Rev: F / File: gmf2521
Benämning: C704D RADIOKORT RX		Title: C704D RADIO UNIT RX	
Toleranser - Tolerances		Ritningsregler - Drawing rules	Rev

Sheet

Rev

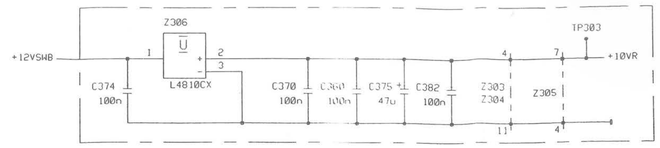

—A —HF-STEG
—B —AVSTÄMNINGSKRETS
—C —BLANDARE
—D —MF-FÖRSTÄRKARE
—E —FÖRSTÄRKARE FÖR SIGNALSTYRKEUTGÅNG
—F —FÖRSTÄRKARE DATA
—G —FÖRSTÄRKARE TAL
—H —BRUSSPÄRRDETEKTOR
—I —SPÄNNINGSREGULATOR

—A —RF-STAGE
—B —TUNING CIRCUIT
—C —MIXER
—D —IF-AMPLIFIER
—E —AMPLIFIER FOR RSSI OUTPUT
—F —AMPLIFIER DATA
—G —AMPLIFIER SPEECH
—H —SQUELCH DETECTOR
—I —VOLTAGE REGULATOR

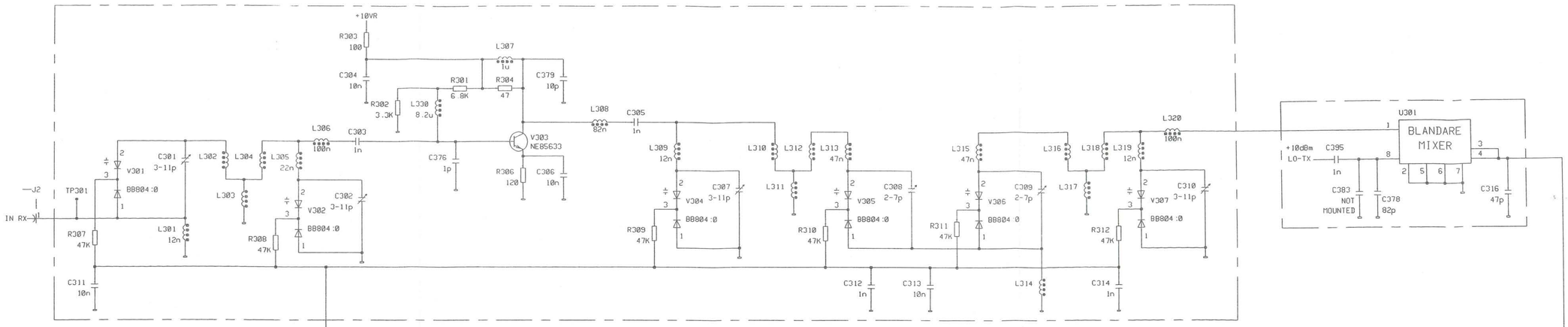

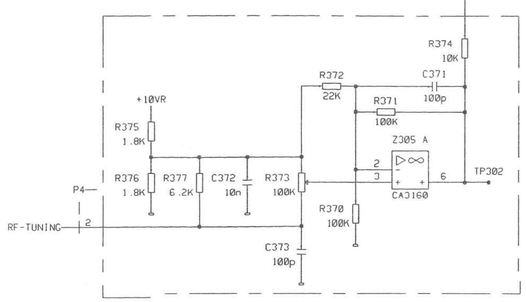

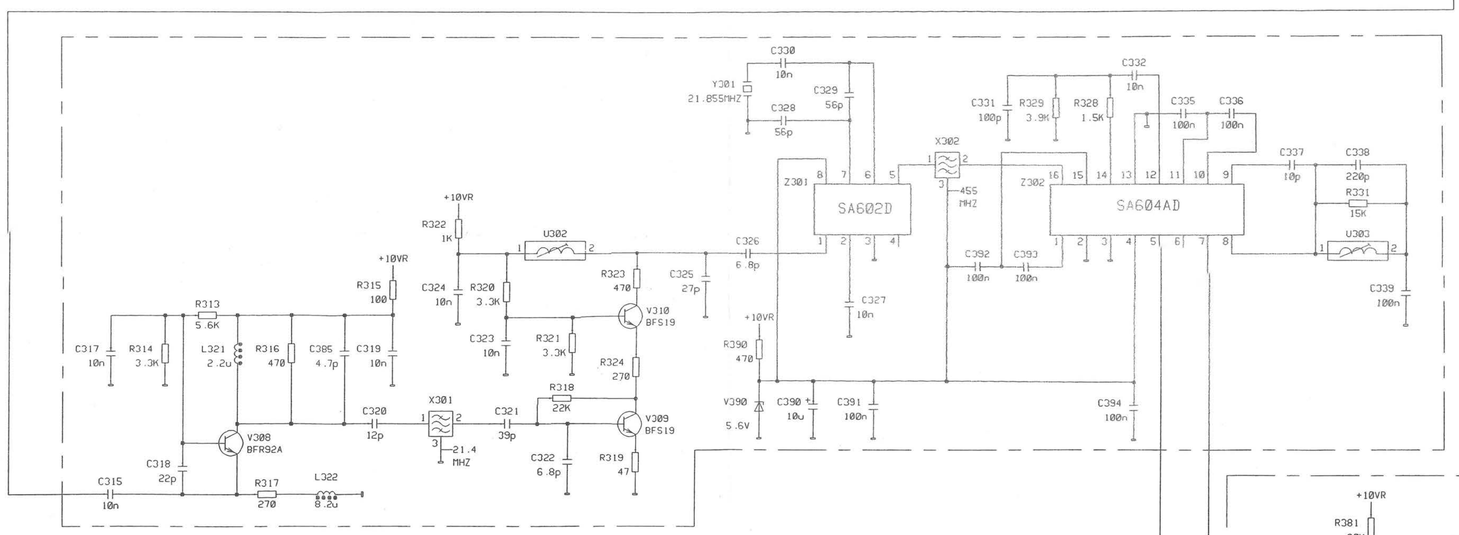

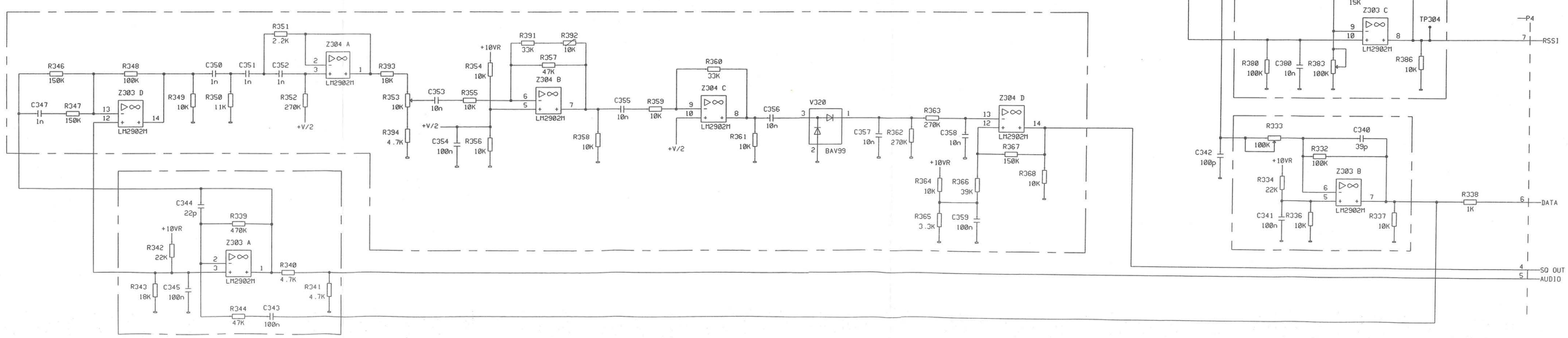

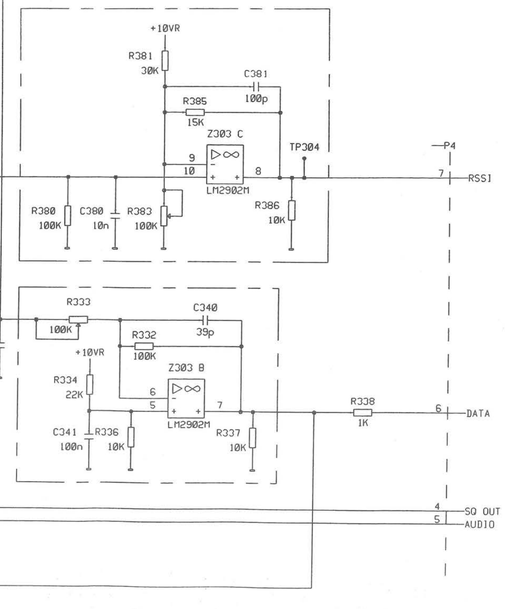

A MO Y/HKL MF REV A A1

Nr - No.

Blad - Sheet