ERICSSON

CIRCUIT DIAGRAM

Blad Sheet 1(3)

Uppgjord Prepared	Faktaansvarig Subject responsible	Nr No.	
KI/ERA/GT/DK M.F.	Y/TR/LS	1911-ROA 119 3030 Ux	
Dokansv Godk Doc respons Approved		Datum Date	Rev / File
Y/TF		92 10 01	C / GMF2611H
Benämning		Title	
C705L DUPLEX SÄNDARE		C705L DUPLEX TRANSMITTER	
Toleranser Tolerances		Ritningsregler Drawing rules	Ref

Sheet

Rev

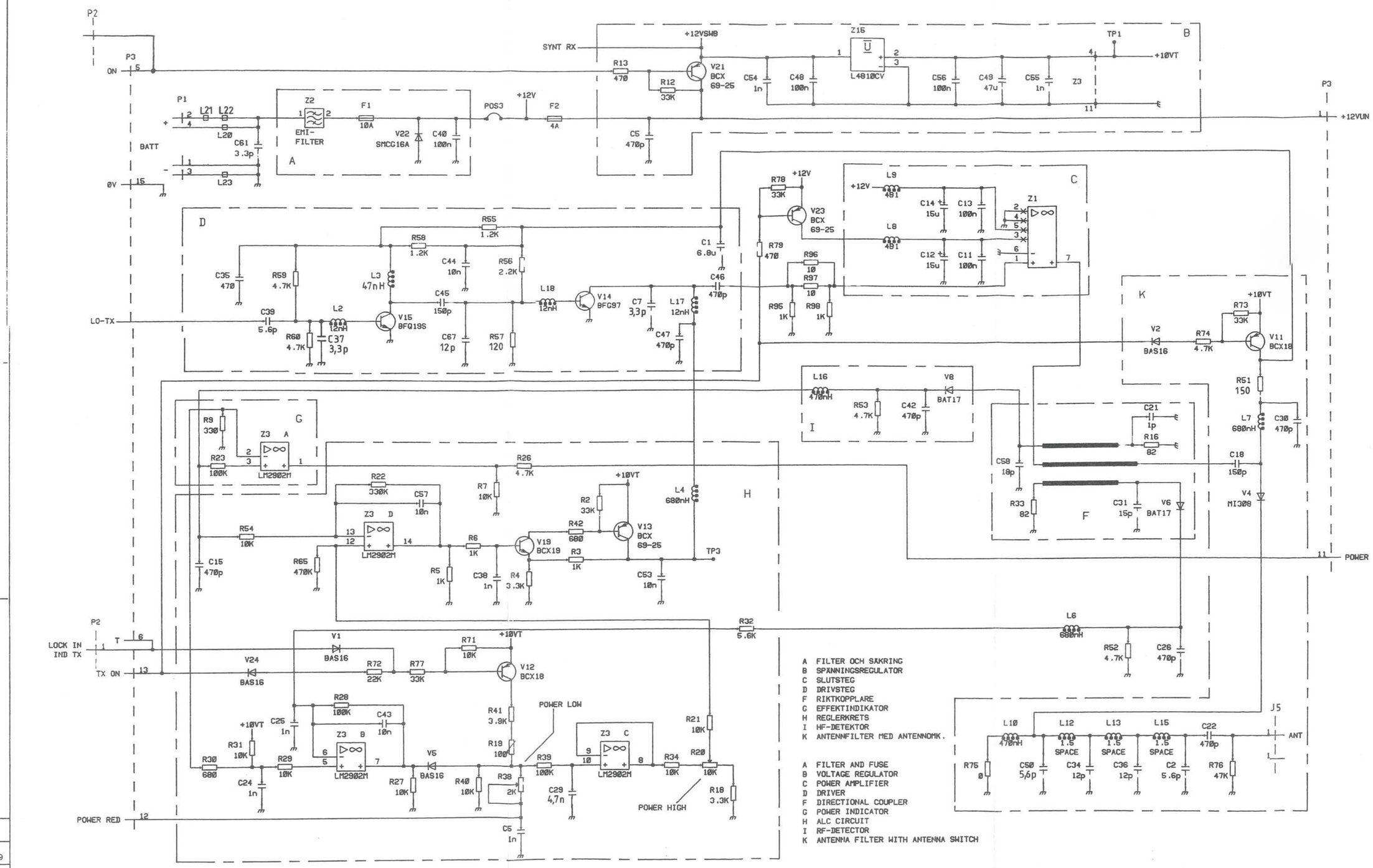

A FILTER OCH SÄKRING
B SPÄNNINGSREGULATOR
C SLUTSTEG
D DRIVSTEG
F RIKTKOPPLARE
G EFFEKTINDIKATOR
H REGLERKRETS
I HF-DETEKTOR
K ANTENNFILTER MED ANTENNOMK.

A FILTER AND FUSE
B VOLTAGE REGULATOR
C POWER AMPLIFIER
D DRIVER
F DIRECTIONAL COUPLER
G POWER INDICATOR
H ALC CIRCUIT
I RF-DETECTOR
K ANTENNA FILTER WITH ANTENNA SWITCH

Bildkort

6789

F od

LZF 030 84/F A2L RC

Nr No 1911-ROA 119 3030 Ux

Blad Sheet 1(3)